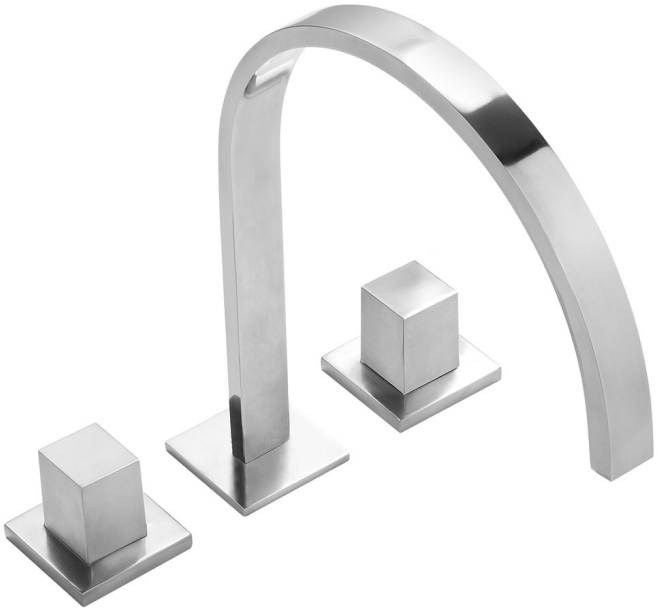

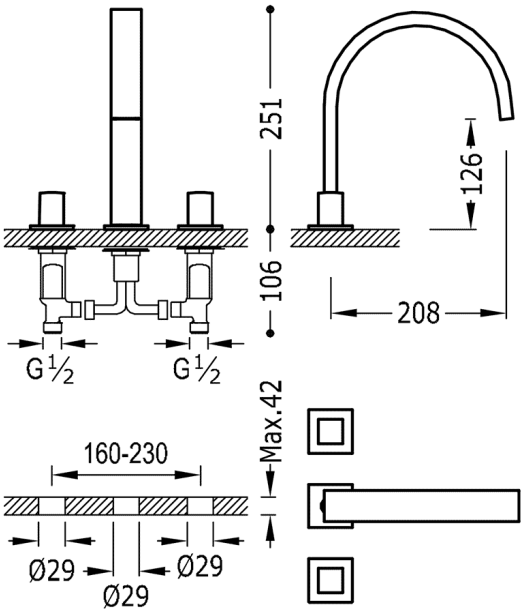

00810501

CUADRO-TRES Bimando de repisa

De instalación libre. Caño 35x15 mm. con aireador rectangular oculto.
con acabado cromo

Acabado Cromo.

Tres Comercial, S.A. | C/Penedès, 16-26 | Zona Industrial, Sector A | 08759 Vallirana (Barcelona)
T (+34) 936834004 | F (+34) 936835061 | infotres@tresgriferia.com
www.tresgriferia.com